Bullboy 9W

12-24V
9x1W LED
770lm
5000K
129x68x50mm

Produkt

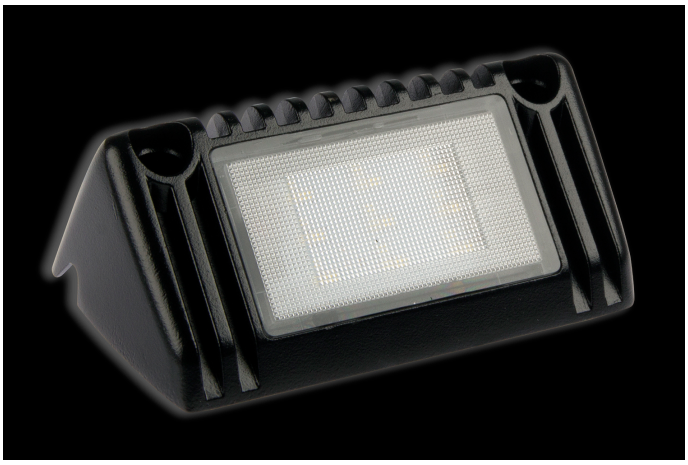
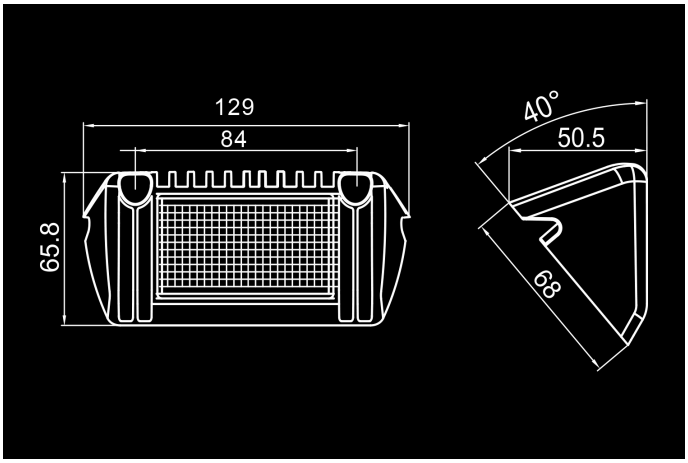
Dimensjoner